90 Մ

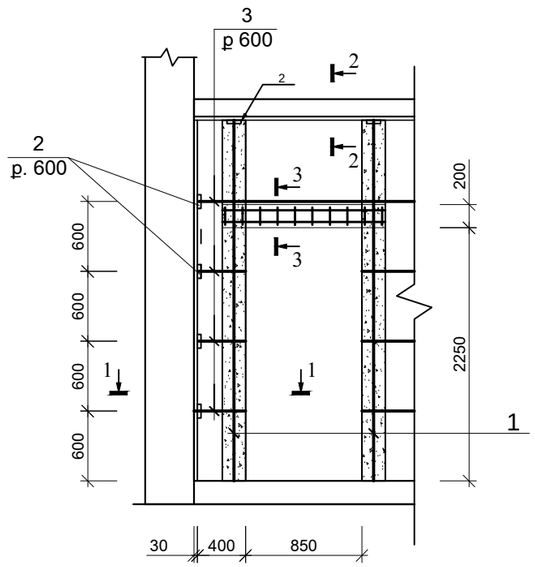

2 - 2

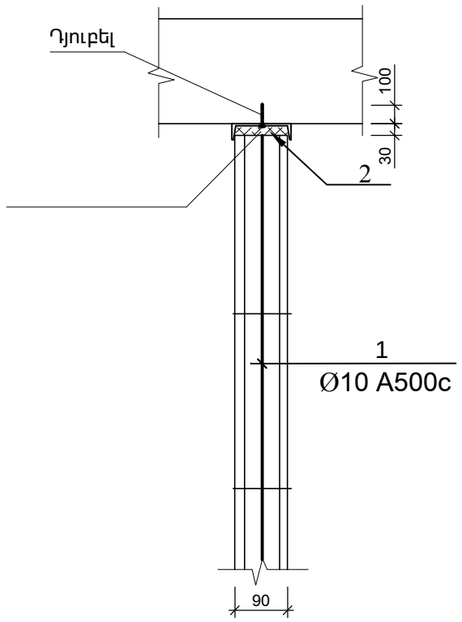

3 - 3

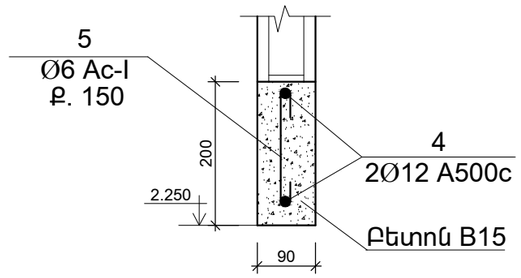

1 - 1

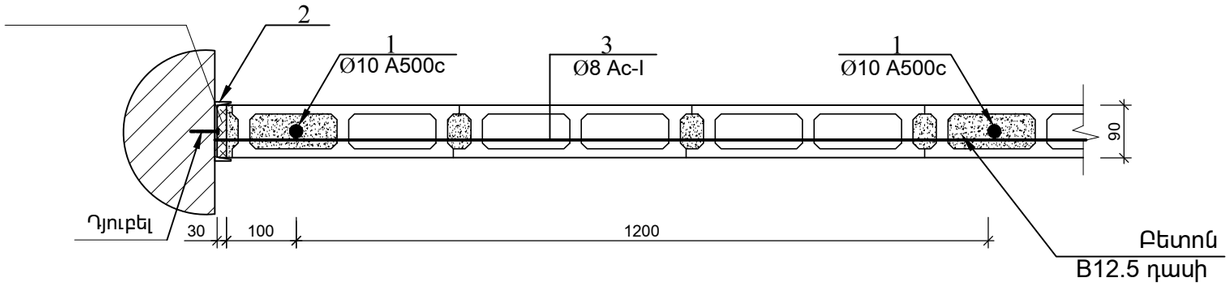

Մ

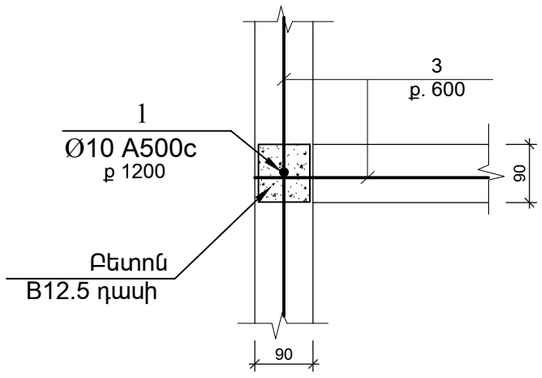

Ծանոթություն

1. Հակասեյսմիկ կարանները ամբողջ երկարությամբ և բարձրությամբ իրականացնել փրփրապլաստով:
2. Միջնորմների ամրանավորման ժամանակ ապահովել հորիզոնական և ուղղահայաց ամրանների անընդհատությունը:
3. Ներդիրները մինչև սվաղելը ներկել յուղաներկով 2 անգամ:
4. Միջնորմ բետոնե բլոկներից - 50.0 մ²:
5. Պենապոլիստերոլ 30մմ հաստ. - 4.0 մ²

Նշան. Դիրքը	Նշանակումը	Անվանումը	Քանակը հատ	Միավ. քաշը կգ	Ծանոթություն
1		Ø 10 A500c ΣL =70.0 գմ	-	-	43.2 կգ
2		⌈10 L =120	80	1.25	100.0կգ
3		Ø 8 Ac-I ΣL =77.0գմ	-	-	96.0 կգ
		Թեթև բետոն B12.5	-	-	0.5 մ³
		Բարավոր	6		
4		Ø 12 A500c L =1300	2	1.15	2.3 կգ
5		Ø 6 Ac-I L =250	9	0.06	0.54 կգ
		ետոն B15 դասի	-	-	0.03 մ³

	.		7		
	.				
	.				
	.			ԱՆ	- 116	117
			90 .	«ՄԱՌԱ ԵՎ ԴՈՒՍՏՐԵՐ» ՍՊԸ	